S/M Code No.90－016 DATE OF ISSUE 4/1990－I

AIWA®

HS-PL55
HS-PL555

SERVICE MANUAL

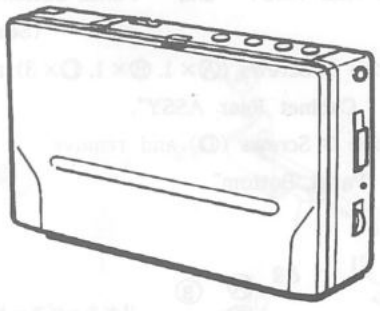

STEREO CASSETTE PLAYER

● BASIC TAPE MECHANISM : α－2 ● TYPE. D, AH1, AE, AK1

● 製品コード：80HK3－0110 (B)
80HK3－0120 (W)
80HK3－0130 (S)
80HK3－0160 (BL)
80HK3－0180 (GR)
80HK3－0190 (P)

SPECIFICATIONS

実用最大出力　12mW+12mW (EIAJ/16Ω)

電源　電池 DC 3V (単4形乾電池2本)
充電池 PB－S5
家庭用電源 AC 100V
(付属の AC アダプター使用)

電池持続時間　充電池 PB－S5使用時

充電時間	10分	60分
持続時間	約2時間	約3.5時間

(EIAJ 1mW 再生時)

最大外形寸法　77.5(幅)×107.5(高さ)×21.5(厚さ)mm

重量　175g(電池含む)

●外観及び仕様は予告なく変更する場合があります。
●ノイズリダクションはドルビーラボラトリーズライセンシングコーポレーションからの実施権に基づき製造されています。
●「ドルビー」及びダブルD記号はドルビーラボラトリーズライセンシングコーポレーションの登録商標です。

Maximum output
10 mW + 10 mW (EIAJ/32 ohms)
12 mW + 12 mW (EIAJ/16 ohms)

Power sources
3 V DC
Conventional battery: LR-03 (UM-4, AAA, R03×2)
Rechargeable battery: PB-S5
Household AC power (using AC adaptor)

Battery life (EIAJ, playback 1 mW, using PB-S5)
Approx. 2 hours [10 minutes (H model is 15 minutes) recharging]
Approx. 3.5 hours (60 minutes recharging)

Dimensions
77.5(W) × 107.5(H) × 21.5(D) mm
incl. projecting parts and controls

Weight
Approx. 175 g incl. rechargeable battery

サービス技術ニュース	
番号	連絡内容
G－　－	
G－　－	
G－　－	

● Design and specifications are subject to change without notice.
● Noise reduction system manufactured under license from Dolby Laboratories Licensing Corporation.
● "Dolby", the double-D symbol are trademarks of Dolby Laboratories Licensing Corporation.

アイワ株式会社
AIWA Co., Ltd.
Tokyo Japan
〒110 東京都台東区池之端1－2－11 ☎03 (827) 3111 (代表)

Printed in Japan

GA

DISASSEMBLY INSTRUCTIONS

1. リヤキャビネットASSY及びボトムパネルのはずし方 (Fig－1参照)

1) ビス5本 (Ⓐ×1, Ⓑ×1, Ⓒ×3) をはずしリヤキャビネットASSYをはずす。

2) ビス3本 (Ⓓ) をはずしボトムパネルをはずす。

1. "Cabinet Rear ASSY" and " Panel, Bottom" Removal (See Figure－1)

1) Remove 5 Screws (Ⓐ× 1, Ⓑ× 1, Ⓒ× 3) and remove the " Cabinet Rear ASSY".

2) Remove 3 Screws (Ⓓ) and remove the "Panel, Bottom".

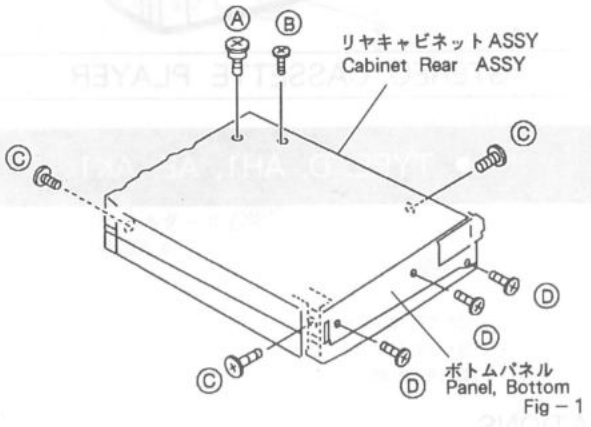

Fig－1

2. カセットブタASSYのはずし方 (Fig－2参照)

1) ビス4本 (Ⓐ× 1, Ⓑ× 1, Ⓒ× 2) をはずしカセットブタASSYをはずす。

2. "Lid Cassette ASSY" Removal (See Figure－2)

1) Remove 4 Screws (Ⓐ× 1, Ⓑ× 1, Ⓒ× 2) and remove the "Lid Cassette ASSY".

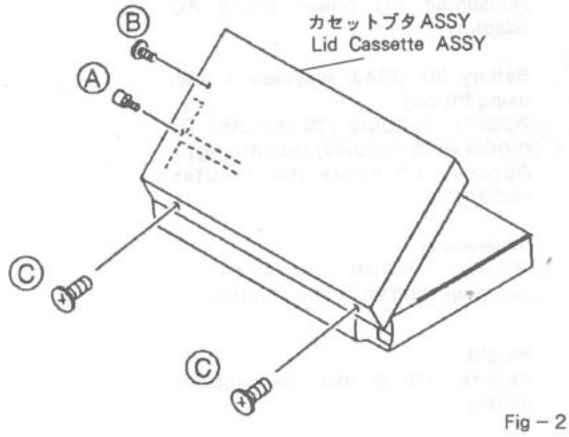

Fig－2

3. カセットホルダーのはずし方 (Fig－3参照)

1) 図のようにPスプリングホルダーを矢印①方向へ引きながらカセットホルダーを矢印②方向へはずす。

3. "Holder, Cassette" Removal (See Figure－3)

1) While pulling the "P－spring, holder" in the direction of arrow①as shown in the figure, remove the "Holder, Cassette" in the direction of arrow②.

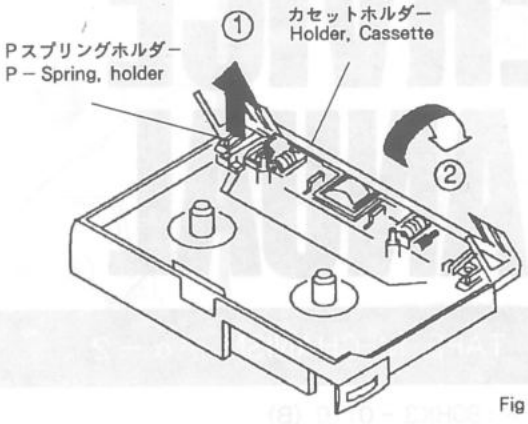

Fig－3

4. センターフレームのはずし方 (Fig－4参照)

1) ビスをはずしセンターフレームをはずす。

4. "Frame, Center" Removal (See Figure－4)

1) Remove screw and remove the "Frame, Center".

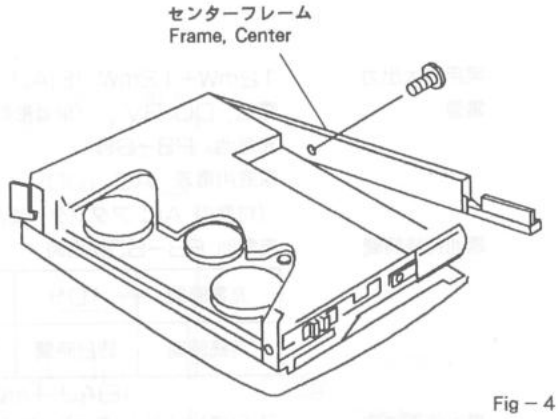

Fig－4

5. メイン基板のはずし方 (Fig－5参照)

1) ビス4本 (Ⓐ× 2, Ⓑ× 1, Ⓒ× 1) をはずし、メイン基板をはずす。

5. "Main Circuit Board" Removal (See Figure－5)

1) Remove 4 Screws (Ⓐ× 2, Ⓑ× 1, Ⓒ× 1) and Remove the "Main Circuit Board"

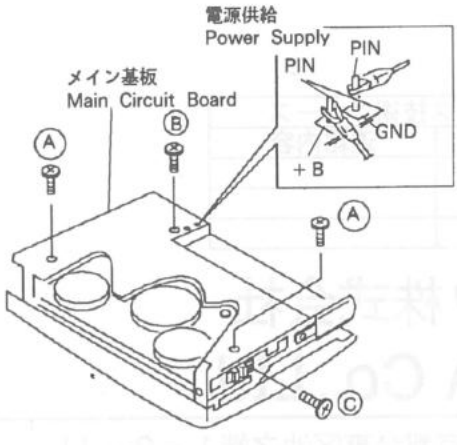

Fig－5

6. ヘッドASSYのはずし方（Fig－6参照）

1) ビスⒶ2本をはずし、アームガイドL、R及びヘッドASSYを外す。

注)アームガイドは非常に柔らかい素材で出来ていますのでビス締めの際は、力を入れずゆっくりと締めて下さい。
あまり締めすぎますとアームガイドが反りテープ走行が悪化しますのでビスをゆっくり回しながら最初にロックした位置よりさらに締めつけないで下さい。

6. "Head ASSY" Reomval (See Figure－6)

1) Remove 2 ScrewsⒶand remove "Arm guides L and R" and the "Head ASSY".

Caution : Since the "Arm guide" is made from very soft material tighten the screw gradually without force. If the screw is tightened too much, the "Arm guide" is warped and the tape transport is defective.
Turn the screw gradually and stop where it looks, and do not turn it further.

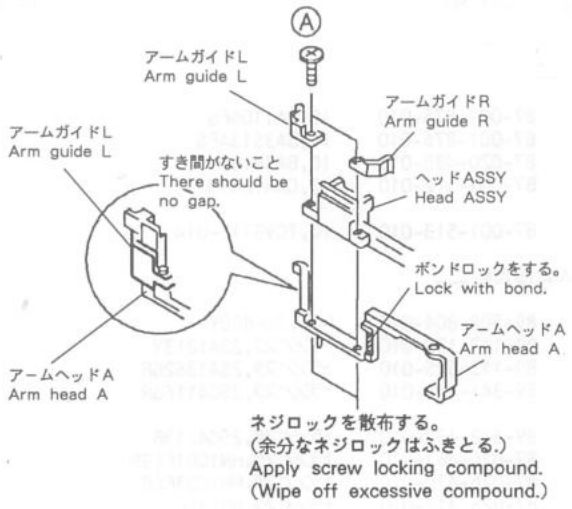

Fig－6

■ACCESSORIES／PACKAGE LIST

REF.NO.	PART NO.		DESCRIPTION	Q,TY	カンリ NO.
1	★80-HK3-901-010	トリセツ,D		1	0E
2	★80-HK3-905-010		INSTRUCTION BOOKLET,EX	1	
3	★80-HJ1-954-010	イヤーハ°ツト" ASSY		1	1A
4	★80-HK3-951-010	キヤリンク"ケース(BL,GR,P)		1	1E
5	★80-HK4-951-010	キヤリンク"ケース(B,W,S)	CARRYING CASE	1	1E
6	★09-027-698-010	ハ"ツテリ-ホ"ツクス ASSY (B,S,BL,GR,P)	BATT BOX ASSY(B)	1	2M
7	★09-027-742-010	ハ"ツテリ-ホ"ツクス ASSY W(W)		1	2M
8	★87-042-052-019	AC-207D		1	2B
9	★87-042-053-019		AC-207H(AH1)	1	
10	★87-042-055-019		AC-207E(AE)	1	
11	★87-042-056-019		AC-207K(AK1)	1	
12	★87-047-108-010	PB-S5		1	2A
13	★87-047-109-010		PB-S5Y	1	
14	87-048-161-010		HP-MR16(AE)	1	
15	87-048-182-010		HP-R23 BK(AK1,AH1)	1	
16	87-048-194-010	HP-R23N(BK)		1	2C
17	★84-497-952-310	スタント"		1	1C

ELECTRICAL MAIN PARTS LIST

REF.NO.	PART NO.		DESCRIPTION	ｶﾝﾘ NO.
==== IC ====				
	87-001-875-010	IC,BA1106FS	IC,BA1106FS	1D
	87-001-876-010	IC,BA3513AFS	IC,BA3513AFS	1C
	87-020-498-010	IC,BA3818F	IC,BA3818F	1C
	87-001-512-010	IC,CXA1249M	IC,CXA1249M	1D
	87-001-513-010	IC,TC9311F-014	IC,TC9311F-014	1F
==== TRANSISTOR ====				
	89-508-804-010	FET,2SK880Y	FET,2SK880Y	1A
	89-112-134-010	ﾄﾗﾝｼﾞｽﾀ,2SA1213Y	TRANSISTOR,2SA1213Y	1A
	89-113-625-010	ﾄﾗﾝｼﾞｽﾀ,2SA1362GR	TRANSISTOR,2SA1362GR	0E
	89-341-165-010	ﾄﾗﾝｼﾞｽﾀ,2SC4116GR	TRANSISTOR,2SC4116GR	0E
	89-342-132-010	ﾄﾗﾝｼﾞｽﾀ,2SC4213B	TRANSISTOR,2SC4213B	0E
	87-026-467-010	ﾄﾗﾝｼﾞｽﾀ,HN1C01F(GR)	TRANSISTOR,HN1C01F(GR)	0E
	87-026-470-010	ﾄﾗﾝｼﾞｽﾀ,HN1C03F(B)	TRANSISTOR,HN1C03F(B)	1A
	87-026-417-010	ﾄﾗﾝｼﾞｽﾀ,RN1310	TRANSISTOR,RN1310	0E
	87-026-476-010	ﾄﾗﾝｼﾞｽﾀ,RN1610	TRANSISTOR,RN1610	0E
	87-026-481-010	ﾄﾗﾝｼﾞｽﾀ,RN4607	TRANSISTOR,RN4607	0E
	87-026-482-010	ﾄﾗﾝｼﾞｽﾀ,RN4610	TRANSISTOR,RN4610	0E
==== DIODE ====				
	87-001-166-010	ﾁｯﾌﾟﾀﾞｲｵｰﾄﾞ 1SS301	DIODE,CHIP 1SS301	0E
	87-001-167-010	ﾁｯﾌﾟﾀﾞｲｵｰﾄﾞ 1SS302	DIODE,CHIP 1SS302	0E
	87-001-553-010	ﾁｯﾌﾟﾀﾞｲｵｰﾄﾞ 1SS322	DIODE,CHIP 1SS322	0E
==== MAIN CIRCUIT BOARD SECTION ====				
C1	★87-010-173-010	ﾁｯﾌﾟｺﾝ S 390P-50 SL	CAP,CHIP S 390P-50 SL	0E
C2	★87-010-173-010	ﾁｯﾌﾟｺﾝ S 390P-50 SL	CAP,CHIP S 390P-50 SL	0E
C3	★87-010-173-010	ﾁｯﾌﾟｺﾝ S 390P-50 SL	CAP,CHIP S 390P-50 SL	0E
C4	★87-010-173-010	ﾁｯﾌﾟｺﾝ S 390P-50 SL	CAP,CHIP S 390P-50 SL	0E
C5	★87-010-640-010	ﾁｯﾌﾟｺﾝ ﾀﾝﾀﾙ 22-4	CAP,CHIP TANTALUM 22-4	1B
C6	★87-010-640-010	ﾁｯﾌﾟｺﾝ ﾀﾝﾀﾙ 22-4	CAP,CHIP TANTALUM 22-4	1B
C7	★87-010-220-010	ﾁｯﾌﾟｺﾝ S 0.018-25	CAP,CHIP S 0.018-25	0E
C8	★87-010-220-010	ﾁｯﾌﾟｺﾝ S 0.018-25	CAP,CHIP S 0.018-25	0E
C9	★87-010-197-010	ﾁｯﾌﾟｺﾝ S 0.01-25	CAP,CHIP S 0.01-25	0E
C10	★87-010-197-010	ﾁｯﾌﾟｺﾝ S 0.01-25	CAP,CHIP S 0.01-25	0E
C11	★87-010-805-010	ﾁｯﾌﾟｺﾝ S 1-16	CAP,CHIP S 1-16	0E
C12	★87-010-805-010	ﾁｯﾌﾟｺﾝ S 1-16	CAP,CHIP S 1-16	0E
C13	★87-010-174-010	ﾁｯﾌﾟｺﾝ S 470P-50 SL	CAP,CHIP S 470P-50 SL	0E
C14	★87-010-174-010	ﾁｯﾌﾟｺﾝ S 470P-50 SL	CAP,CHIP S 470P-50 SL	0E
C15	★87-010-805-010	ﾁｯﾌﾟｺﾝ S 1-16	CAP,CHIP S 1-16	0E
C16	★87-010-805-010	ﾁｯﾌﾟｺﾝ S 1-16	CAP,CHIP S 1-16	0E
C17	★87-010-824-010	ﾃﾞﾝｶｲｺﾝ 220-2	CAP,ELECT 220-2	0E
C18	★87-010-824-010	ﾃﾞﾝｶｲｺﾝ 220-2	CAP,ELECT 220-2	0E
C19	★87-010-193-010	ﾁｯﾌﾟｺﾝ S 0.033-25	CAP,CHIP S 0.033-25	0E
C20	★87-010-193-010	ﾁｯﾌﾟｺﾝ S 0.033-25	CAP,CHIP S 0.033-25	0E
C21	★87-010-186-010	ﾁｯﾌﾟｺﾝ S 4700P-50	CAP,CHIP S 4700P-50	0E
C22	★87-010-186-010	ﾁｯﾌﾟｺﾝ S 4700P-50	CAP,CHIP S 4700P-50	0E
C23	★87-010-197-010	ﾁｯﾌﾟｺﾝ S 0.01-25	CAP,CHIP S 0.01-25	0E
C24	★87-010-197-010	ﾁｯﾌﾟｺﾝ S 0.01-25	CAP,CHIP S 0.01-25	0E
C25	★87-010-193-010	ﾁｯﾌﾟｺﾝ S 0.033-25	CAP,CHIP S 0.033-25	0E
C26	★87-010-193-010	ﾁｯﾌﾟｺﾝ S 0.033-25	CAP,CHIP S 0.033-25	0E
C27	★87-010-831-010	ﾁｯﾌﾟｺﾝ SS 0.1-16	CAP,CHIP SS 0.1-16	0E
C28	★87-010-831-010	ﾁｯﾌﾟｺﾝ SS 0.1-16	CAP,CHIP SS 0.1-16	0E
C29	★87-010-805-010	ﾁｯﾌﾟｺﾝ S 1-16	CAP,CHIP S 1-16	0E
C30	★87-010-805-010	ﾁｯﾌﾟｺﾝ S 1-16	CAP,CHIP S 1-16	0E
C101	★87-010-824-010	ﾃﾞﾝｶｲｺﾝ 220-2	CAP,ELECT 220-2	0E
C102	★87-010-822-010	ﾃﾞﾝｶｲｺﾝ 220-4	CAP,ELECT 220-4	0E
C103	★87-010-822-010	ﾃﾞﾝｶｲｺﾝ 220-4	CAP,ELECT 220-4	0E
C104	★87-010-805-010	ﾁｯﾌﾟｺﾝ S 1-16	CAP,CHIP S 1-16	0E
C105	★87-010-820-010	ﾃﾞﾝｶｲｺﾝ 47-4	CAP,ELECT 47-4	0E
C106	★87-010-823-010	ﾃﾞﾝｶｲｺﾝ 100-2	CAP,ELECT 100-2	0E
C107	★87-012-361-010	ﾁｯﾌﾟｺﾝ S 0.056-25	CAP,CHIP S 0.056-25	0E

REF.NO.	PART NO.	DESCRIPTION		カシリ NO.
C109	★87-012-361-010	ﾁｯﾌﾟｺﾝ S 0.056-25	CAP,CHIP S 0.056-25	0E
C114	★87-010-831-010	ﾁｯﾌﾟｺﾝ SS 0.1-16	CAP,CHIP SS 0.1-16	0E
C115	★87-010-175-010	ﾁｯﾌﾟｺﾝ S 560P-50 SL	CAP,CHIP S 560P-50 SL	0E
C116	★87-010-189-010	ﾁｯﾌﾟｺﾝ S 8200P-50	CAP,CHIP S 8200P-50	0E
C117	★87-010-189-010	ﾁｯﾌﾟｺﾝ S 8200P-50	CAP,CHIP S 8200P-50	0E
C118	★87-010-189-010	ﾁｯﾌﾟｺﾝ S 8200P-50	CAP,CHIP S 8200P-50	0E
C119	★87-010-831-010	ﾁｯﾌﾟｺﾝ SS 0.1-16	CAP,CHIP SS 0.1-16	0E
C120	★87-010-805-010	ﾁｯﾌﾟｺﾝ S 1-16	CAP,CHIP S 1-16	0E
C121	★87-010-186-010	ﾁｯﾌﾟｺﾝ S 4700P-50	CAP,CHIP S 4700P-50	0E
C122	★87-010-796-010	ﾁｯﾌﾟｺﾝ ﾀﾝﾀﾙ 0.22-20	CAP,CHIP TANTALUM 0.22-20	0E
C123	★87-010-822-010	ﾃﾞﾝｶｲｺﾝ 220-4	CAP,ELECT 220-4	0E
C124	★87-010-831-010	ﾁｯﾌﾟｺﾝ SS 0.1-16	CAP,CHIP SS 0.1-16	0E
C125	★87-012-141-010	ﾁｯﾌﾟｺﾝ S 0.22-16	CAP,CHIP S 0.22-16	0E
CP1	★87-026-508-010	ﾌｫﾄｾﾝｻ 5164-F10 Q2	PHOTO SENSOR 5164-F10 Q2	1B
LED1	87-027-636-010	LED TLR226	LED,TLR226	0E
S1	87-036-123-010	ｽﾗｲﾄﾞ SW(TAPE)	SLIDE SW(TAPE)	1A
S2	87-036-123-010	ｽﾗｲﾄﾞ SW(DOLBY NR)	SLIDE SW(DOLBY NR)	1A
S4	80-HK3-226-010	ﾌﾟｯｼｭ SW(CASSETTE DET)	PUSH SW(CASSETTE DET)	0E
S5	87-036-201-010	ｽﾗｲﾄﾞ SW(FWD/REV)	SLIDE SW(FWD/REV)	1A
S6	87-036-145-010	ｽﾗｲﾄﾞ SW(REMOTE)	SLIDE SW(REMOTE)	1A
TM2	★80-HK3-220-110	BATT ｺﾝﾀｸﾄ ASSY	BATT CONTACT ASSY	1B
TM3	★80-HK3-606-010	ﾀｰﾐﾅﾙ ASSY	TERMINAL ASSY	1D
VR1	87-024-089-010	ﾎﾞﾘｭｰﾑ 20KA(VOLUME)	VOLUME,20KA(VOLUME)	1C
==== DSL CIRCUIT BOARD SECTION ====				
C31	★87-010-174-010	ﾁｯﾌﾟｺﾝ S 470P-50 SL	CAP,CHIP S 470P-50 SL	0E
C32	★87-010-174-010	ﾁｯﾌﾟｺﾝ S 470P-50 SL	CAP,CHIP S 470P-50 SL	0E
C33	★87-010-802-010	ﾁｯﾌﾟｺﾝ ﾀﾝﾀﾙ 2.2-4	CAP,CHIP TANTALUM 2.2-4	0E
C34	★87-010-802-010	ﾁｯﾌﾟｺﾝ ﾀﾝﾀﾙ 2.2-4	CAP,CHIP TANTALUM 2.2-4	0E
C108	★87-010-802-010	ﾁｯﾌﾟｺﾝ ﾀﾝﾀﾙ 2.2-4	CAP,CHIP TANTALUM 2.2-4	0E
C110	★87-010-640-010	ﾁｯﾌﾟｺﾝ ﾀﾝﾀﾙ 22-4	CAP,CHIP TANTALUM 22-4	1B
C111	★87-010-746-010	ﾁｯﾌﾟｺﾝ ﾀﾝﾀﾙ 10-4	CAP,CHIP TANTALUM 10-4	1A
C112	★87-010-803-010	ﾁｯﾌﾟｺﾝ ﾀﾝﾀﾙ 3.3-4	CAP,CHIP TANTALUM 3.3-4	0E
C113	★87-010-803-010	ﾁｯﾌﾟｺﾝ ﾀﾝﾀﾙ 3.3-4	CAP,CHIP TANTALUM 3.3-4	0E
S3	87-036-145-010	ｽﾗｲﾄﾞ SW(DSL)	SLIDE SW(DSL)	1A
==== REGULATOR CIRCUIT BOARD SECTION ====				
C1	★84-439-620-010	ﾃﾞﾝｶｲｺﾝ 470-4	CAP,ELECT 470-4	0E
J2	87-049-549-110	ｼﾞｬｯｸ DC(DC2V)	JACK,DC(DC2V)	1A
TM1	★84-435-246-110	ﾀｰﾐﾅﾙ ASSY 1.4	TERMINAL ASSY 1.4	1C
==== JACK FLEX. CIRCUIT BOARD SECTION ====				
PCB-D	★80-HK3-612-010	ｼﾞｬｯｸ ﾌﾚｷｼﾌﾞﾙｷﾊﾞﾝ	JACK FLEXIBLE CIRCUIT BOARD	1A
J1	87-009-218-010	ｼﾞｬｯｸ 3.5 BK(PHONES)	JACK,3.5 BK(PHONES)	1A
==== DSL FLEX. CIRCUIT BOARD SECTION ====				
PCB-E	★80-HK3-604-010	DSL ﾌﾚｷｼﾌﾞﾙｷﾊﾞﾝ	DSL FLEXIBLE CIRCUIT BOARD	1B
==== HEAD FLEX. CIRCUIT BOARD SECTION ====				
PCB-F	80-HK3-609-010	ﾍｯﾄﾞ ﾌﾚｷｼﾌﾞﾙｷﾊﾞﾝ	HEAD FLEXIBLE CIRCUIT BOARD	1C
	80-HK3-608-010	ﾍｯﾄﾞASSY	HEAD ASSY	2A
PH	80-HK3-607-010	ﾍｯﾄﾞASSY(W/PCB-F)	HEAD ASSY(W/PCB-F)	2M
==== SWITCH FLEX. CIRCUIT BOARD SECTION ====				
PCB-G	★80-HK3-605-010	ｽｲｯﾁ ﾌﾚｷｼﾌﾞﾙｷﾊﾞﾝ	SWITCH FLEXIBLE CIRCUIT BOARD	2A
==== MOTOR GOVERNOR CIRCUIT BOARD SECTION ====				
M1	M8-655-414-010	ﾓｰﾀｰ ABL-3(W/PCB-H)	MOTOR ABL-3(W/PCB-H)	--
==== MISCELLANEOUS ====				
S12	86-536-468-110	ﾘｰﾌ SW(HEAD UP)	LEAF SW(HEAD UP)	1A
SOL1	86-550-499-010	ｿﾚﾉｲﾄﾞ(MD)	SOLENOID(MD)	1B

○チップ抵抗部品コード／CHIP RESISTOR PART CODE

チップ抵抗部品コードの成り立ち
Chip resistor part coding

8 8 − □□□ − □□□

A
抵抗コード
Resistor code

桁表示
Figure

抵抗値
Value of resistor

チップ抵抗
Chip resistor

Wattage 容量	Type 種類	Tolerance 許容誤差	Symbol 記号	Dimensions／寸法(mm) Form/外形	L	W	t	Resistor Code : A 抵抗コード : A
1/32W	1608	±5%	CJ	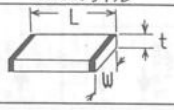	1.6	0.8	0.35	108
1/10W	2125	±5%	CJ		2	1.25	1.45	118
1/8W	3216	±5%	CJ		3.2	1.6	0.5 ~0.7	128

PRACTICAL SERVICE FIGURE

ワウ・フラッター：	0.45％以下 (RMS)
ピンチローラー圧着力：	150 ± 15g − cm
巻き取りトルク：	31 ± 7g − cm (FWD, REV)
早送りトルク：	120 ± 45g − cm
巻き戻しトルク：	120 ± 45g − cm
SN比：	50 ± 3dB
歪率：	3.0％以下
ノイズレベル：	2.5mV 以下 (VOL MAX)
周波数特性：	63Hz～8kHz ± 4.5dB (NORMAL)

Wow & flutter :	Less than 0.45％ (RMS)
Pinch roller press :	150 ± 15g − cm
Take − up torque :	31 ± 7g − cm (FWD, REV)
F.F & Rew torque :	120 ± 45g − cm
S／N ratio :	50 ± 3dB
Distortion :	Less than 3.0％
Noise level :	Less than 2.5mV (VOL MAX)
Frequency response :	63Hz～8kHz ± 4.5dB (NORMAL)

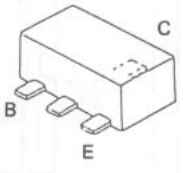

2SA1213

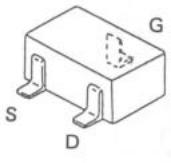

2SK880

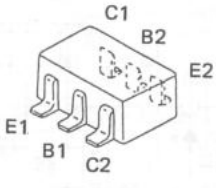

HN1C01
HN1C03
RN1610
RN4607
RN4610

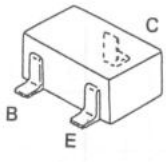

2SA1362
2SC4116
2SC4213
RN1310

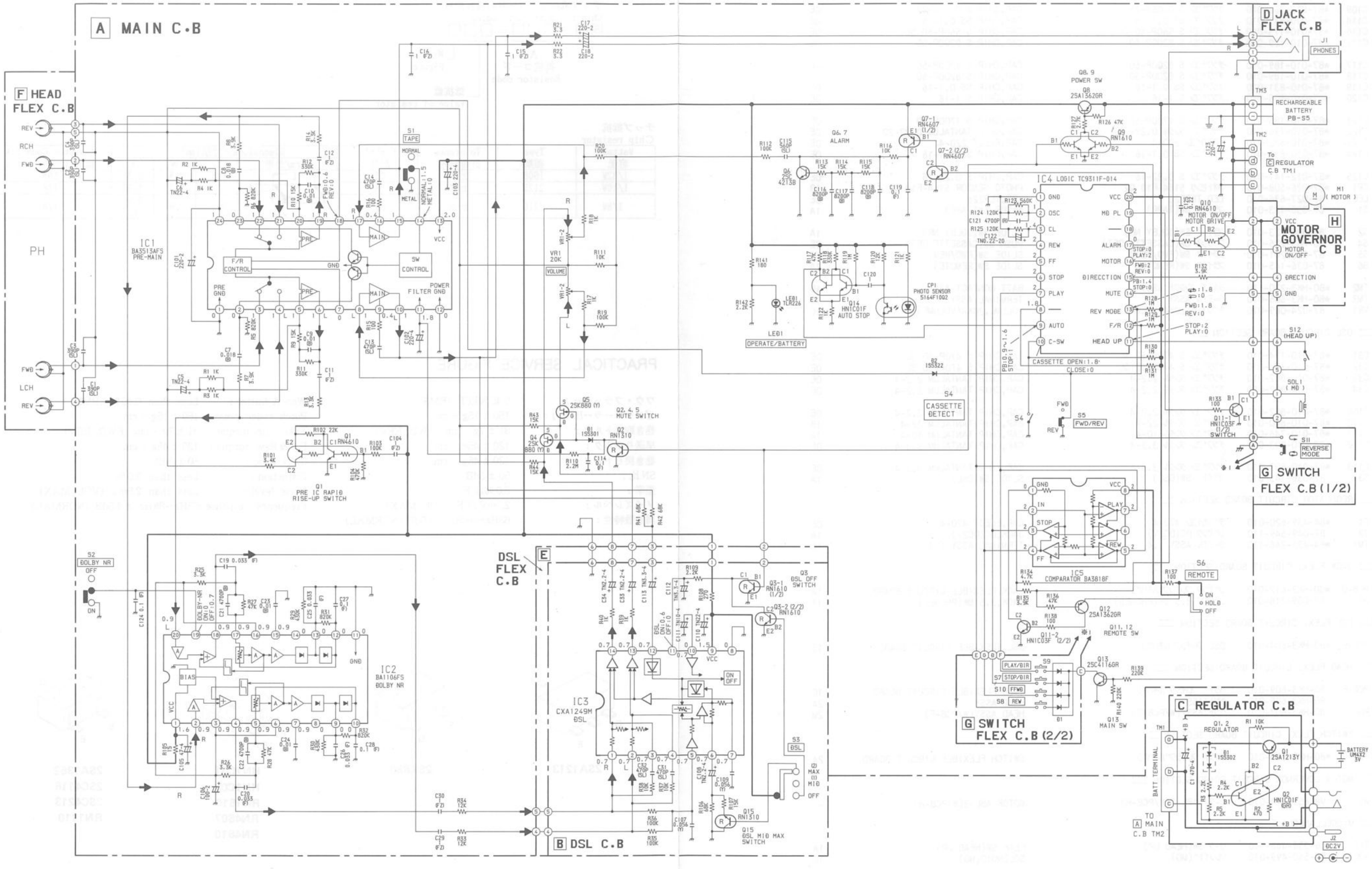
A MAIN C.B
F HEAD FLEX C.B
D JACK FLEX C.B
G SWITCH FLEX C.B (1/2)
G SWITCH FLEX C.B (2/2)
H MOTOR GOVERNOR C.B
C REGULATOR C.B
B DSL C.B
E DSL FLEX C.B
IC1 BA3513AFS PRE-MAIN
IC2 BA1106FS DOLBY NR
IC3 CXA1249M DSL
IC4 LOGIC TC9311F-014
IC5 COMPARATOR BA3818F
RECHARGEABLE BATTERY PB-S5
MOTOR GOVERNOR C.B
CASSETTE DETECT
REVERSE MODE
REMOTE
DOLBY NR
DSL
PHONES
TAPE
VOLUME
OPERATE/BATTERY
PRE IC RAPID RISE-UP SWITCH
MUTE SWITCH
DSL OFF SWITCH
DSL MID MAX SWITCH
REGULATOR
MAIN SW
REMOTE SW
BATTERY UM4X2 3V
TO A MAIN C.B TM2

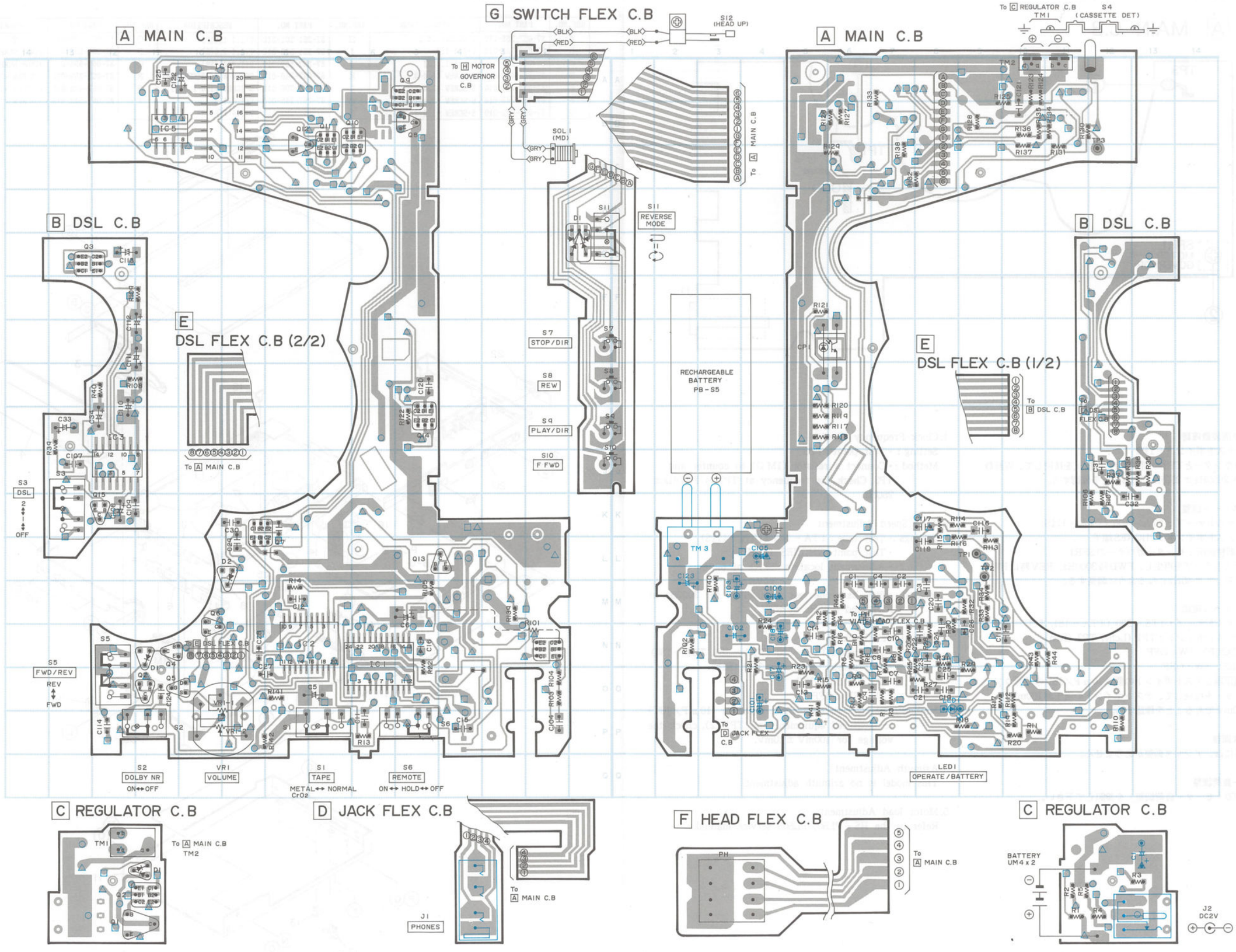
A MAIN C.B
G SWITCH FLEX C.B
S12 (HEAD UP)
To H MOTOR GOVERNOR C.B
SOL 1 (MD)
To A MAIN C.B
S11 REVERSE MODE
B DSL C.B
E DSL FLEX C.B (2/2)
To A MAIN C.B
S7 STOP/DIR
S8 REW
S9 PLAY/DIR
S10 F FWD
RECHARGEABLE BATTERY PB-S5
S3 DSL
OFF
S5 FWD/REV
REV
FWD
S2 DOLBY NR
ON↔OFF
VR1 VOLUME
S1 TAPE
METAL↔NORMAL CrO2
S6 REMOTE
ON↔HOLD↔OFF
To C REGULATOR C.B
S4 (CASSETTE DET)
E DSL FLEX C.B (1/2)
To B DSL C.B
To F HEAD FLEX C.B
To D JACK FLEX C.B
LED1 OPERATE/BATTERY
C REGULATOR C.B
To A MAIN C.B
TM2
D JACK FLEX C.B
J1 PHONES
To A MAIN C.B
F HEAD FLEX C.B
PH
To A MAIN C.B
C REGULATOR C.B
BATTERY UM4 x 2
J2 DC2V

A MAIN C.B

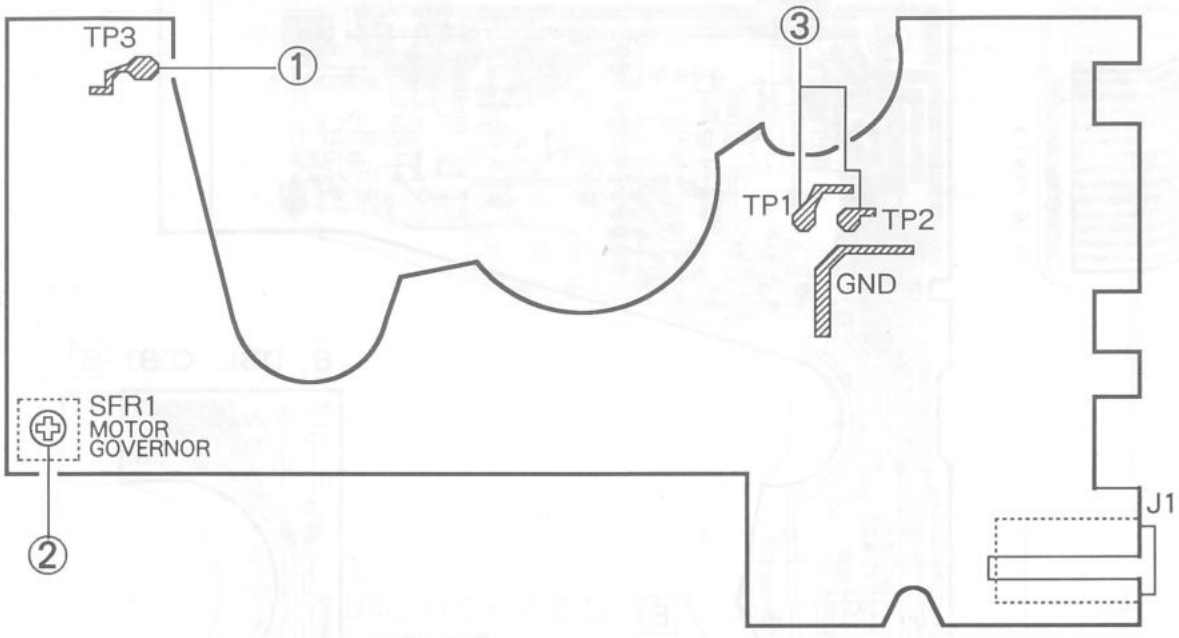

1. クロック周波数確認
条件：・テストポイント：TP3
方法：カウンターとTP3の間に1MΩの抵抗を接続して、周波数が 2650Hz ± 250Hzであることを確認する。

2. テープスピード調整
条件：・テストテープ：TTA－100（TTA－111S）
・テストポイント：PHONES端子
・調整箇所：モーターガバナーのSFR1
方法：テストテープを再生し、FWD時3000Hz、REV時はFWDに対して± 45Hzになるように調整する。

3. ドルビーレベル確認
条件：・テストテープ：TTS－200（TTA－161, TCC－130）
・テストポイント：TP1（Lch), TP2（Rch）
・DOLBY SW：OFF
・DSL SW：OFF
方法：測定器とテストポイントの間に10μF／16Vの電解コンデンサーを接続して、テストポイントの電圧が100mV ± 10mVであることを確認する。

4. アジマス調整
この製品には、アジマス調整がありません。

5. モーター負荷調整
HS－JL50「モーター負荷調整」を参照して下さい。

1. Clock Frequency Check
Setting：・Test point：TP3
Method：・Connect a resistor（1MΩ）to counter and TP3. Check the frequency at TP3 is 2650Hz ± 250Hz.

2. Tape Speed Adjustment
Settings：・Test tape：TTA－100（TTA－111S）
・Test point：PHONES JACK
・Adjustment location：SFR1 of motor governor
Method：・Play back the test tape, adjust for 3000Hz at FWD and ± 45Hz at REV.

3. Dolby Level Check
Settings：・Test tape：TTS－200（TTA－161, TCC－130）
・Test point：TP1（Lch), TP2（Rch）
・DOLBY SW：OFF
・DSL SW：OFF
Method：・Connect an electrolytic capacitor（10μF／16V）to measured equipment and TP1（2), check the voltage for 100mV ± 10mV.

4. Azimuth Adjustment
This model is no azimuth adjustment.

5. Motor load Adjustment
Refer to the HS－PL50／PL505 service manual.

EXPLODED VIEW – 1

REF.NO.	PART NO.	DESCRIPTION	REF.NO.	PART NO.	DESCRIPTION	REF.NO.	PART NO.	DESCRIPTION
A	87-067-288-010	S-SCREW+1.4-1	H	87-261-501-310	V+1.4-1.6(B)	O	87-067-590-010	V+1.4-2
B	87-067-588-010	V+1.4-1.4	I	87-261-503-310	V+1.4-2.0(B)	P	87-067-595-010	HINGE SCREW M1.4(B)
C	87-067-589-010	V+1.4-1.4(B)	J	87-262-507-310	V+1.4-3.0(B)	Q	87-067-594-010	HINGE SCREW M1.4
D	87-067-480-010	S-SCREW +1.4-3	K	87-067-746-010	SCREW M1.4-2(SERRATE)	R	87-067-359-010	S-SCREW +1.4-2.5
E	87-067-744-010	S-SCREW +1.4-3(CR)	L	87-067-706-010	S-SCREW +1.4-1.8(B)	S	87-067-429-010	S-SCREW +1.4-2.5(CR)
F	87-067-743-010	S-SCREW +1.4-1.8	M	87-067-745-010	V+1.4-1.1	T	87-067-549-010	S-SCREW +1.4-1.6(B)
G	87-067-722-010	S-SCREW +1.4-1.8(B)(CR)	N	87-067-591-010	V+1.4-2(B)			

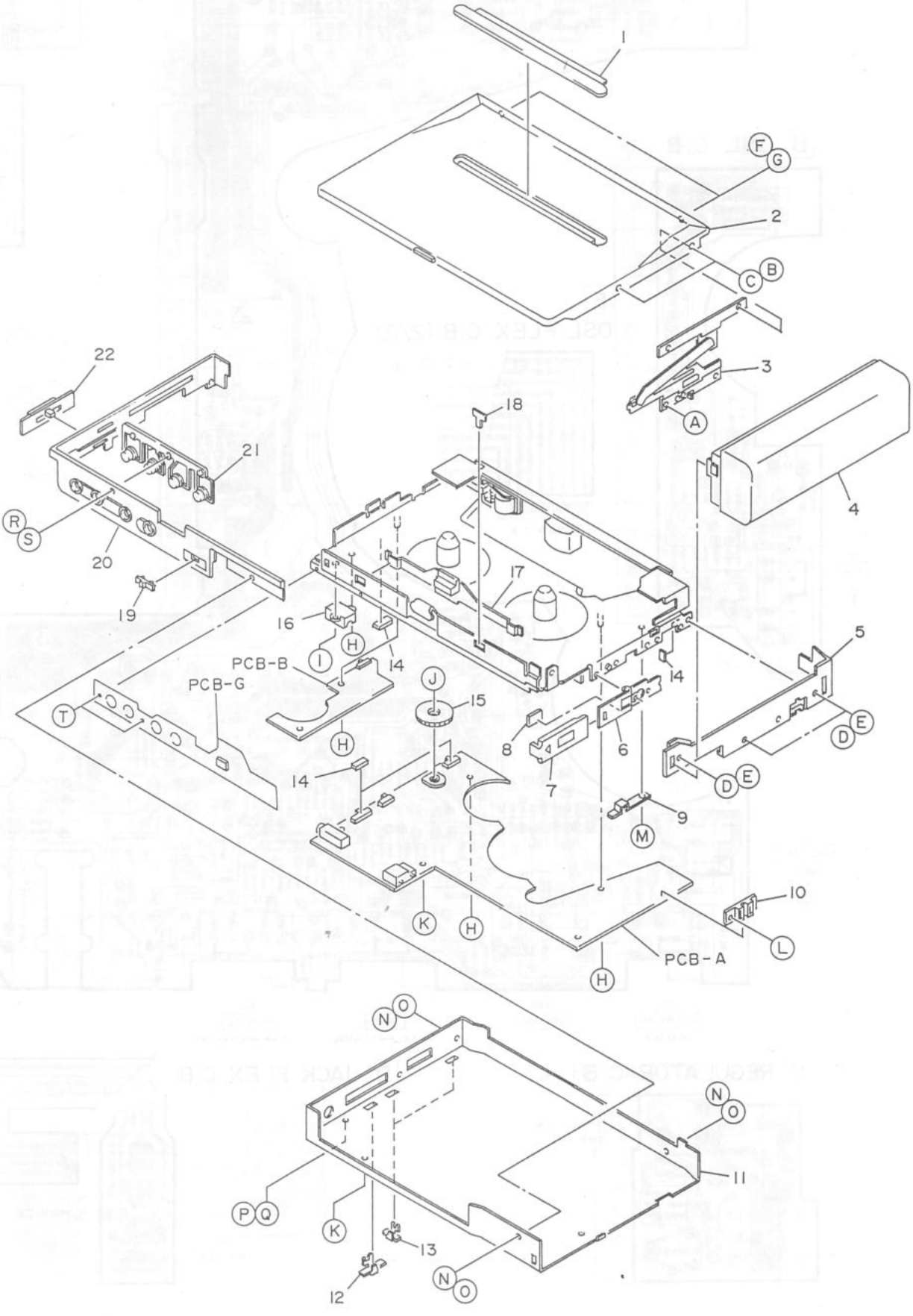

MECHANICAL PARTS LIST

REF.NO.	PART NO.	DESCRIPTION		Q,TY	カンリ NO.
1-1	★80-HK3-050-010	カセットハ°ネル(B)	PANEL,CASSETTE	1	1B
1-1	★80-HK3-010-010	カセットハ°ネル(W,S,BL,GR,P)		1	1B
1-2	80-HK3-003-010	カセットフ"タ ASSY(B)	LID CASSETTE ASSY	1	2A
1-2	80-HK3-029-010	カセットフ"タ ASSY(W)		1	2M
1-2	80-HK3-030-010	カセットフ"タ ASSY(S)		1	2A
1-2	80-HK3-031-010	カセットフ"タ ASSY(BL)		1	2M
1-2	80-HK3-032-010	カセットフ"タ ASSY(GR)		1	2M
1-2	80-HK3-033-010	カセットフ"タ ASSY(P)		1	2M
1-3	★80-HK3-201-010	ホルタ"- ASSY	HOLDER ASSY	1	1B
1-4	★09-027-698-010	ハ"ッテリ-ホ"ックス(B,S,BL,GR,P)	BATTERY BOX ASSY	1	2M
1-4	★09-027-742-010	ハ"ッテリ-ホ"ックス(W)		1	2M
1-5	★80-HK3-007-110	ホ"トムハ°ネル(B)	PANEL,BOTTOM	1	1A
1-5	★80-HK3-040-110	ホ"トムハ°ネル(W)		1	1A
1-5	★80-HK3-041-110	ホ"トムハ°ネル(S)		1	1A
1-5	★80-HK3-042-110	ホ"トムハ°ネル(BL)		1	1A
1-5	★80-HK3-043-110	ホ"トムハ°ネル(GR)		1	1A
1-5	★80-HK3-044-110	ホ"トムハ°ネル(P)		1	1A
1-6	★80-HK3-205-010	ヒンシ" ASSY	HINGE ASSY	1	1A
1-7	80-HK3-008-010	ハ"ッテリ-フ"タ(B)	LID,BATTERY	1	0E
1-7	80-HK3-045-010	ハ"ッテリ-フ"タ(W)		1	0E
1-7	80-HK3-046-010	ハ"ッテリ-フ"タ(S)		1	1B
1-7	80-HK3-047-010	ハ"ッテリ-フ"タ(BL)		1	0E
1-7	80-HK3-048-010	ハ"ッテリ-フ"タ(GR)		1	0E
1-7	80-HK3-049-010	ハ"ッテリ-フ"タ(P)		1	0E
1-8	★80-HK3-225-010	Gクッション 8-3-0.9	G-CUSHION,8-3-0.9	1	0E
1-9	★80-HK3-217-010	Pスフ°リング" フ°ッシュSW	P-SPRING,SW PUSH	1	1A
1-10	★80-HK3-220-110	ハ"ッテリ-コンタクト ASSY	BATTERY CONTACT ASSY	1	1B
1-11	★80-HK3-001-010	リヤキヤヒ"ネット ASSY(B)		1	2A
1-11	★80-HK3-019-010	リヤキヤヒ"ネット ASSY(W)		1	2M
1-11	★80-HK3-020-010	リヤキヤヒ"ネット ASSY(S)		1	2A
1-11	★80-HK3-021-010	リヤキヤヒ"ネット ASSY(BL)		1	2M
1-11	★80-HK3-022-010	リヤキヤヒ"ネット ASSY(GR)		1	2M
1-11	★80-HK3-023-010	リヤキヤヒ"ネット ASSY(P)		1	2M
1-11	★80-HK3-056-010		CABINET REAR ASSY	1	
1-12	★80-HK3-011-010	スライト"ノフ"(B,S,BL,GR)	KNOB,SLIDE	1	0E
1-12	★80-HK3-051-010	スライト"ノフ" L(W,P)		1	0E
1-13	★80-HK3-012-010	スライト"ノフ" S(B,S,BL,GR)	KNOB,SLIDE S	2	0E
1-13	★80-HK3-052-010	スライト"ノフ" S(W,P)		2	0E
1-14	★80-HK3-223-010	スイッチスペ°-サ-	SPACER,SW	5	0E
1-15	★84-438-009-010	ホ"リユ-ムノフ"(B,S,BL,GR)	KNOB,VOLUME	1	1A
1-15	★84-438-027-010	ホ"リユ-ムノフ"(W,P)		1	1A
1-16	★80-HK3-210-010	シ"ヤックホルタ"-	HOLDER,JACK	1	1A
1-17	★80-HK3-222-010	Pスフ°リング" ロック ASSY	P-SPRING LOCK ASSY	1	1B
1-18	★80-HK3-229-010	カセットロックフ°レ-ト	PLATE,CASSETTE LOCK	1	0E
1-19	★80-HK3-014-010	スライト"ノフ" A(B,S,BL,GR)	KNOB,SLIDE A	1	0E
1-19	★80-HK3-054-010	スライト"ノフ" A(W,P)		1	0E
1-20	★80-HK3-006-010	センタ-フレ-ム(B)	FRAME,CENTER	1	1B
1-20	★80-HK3-039-010	センタ-フレ-ム(W,S,BL,GR,P)		1	1C
1-21	★80-HK3-009-010	コントロ-ルキ- (B)	KEY,CONTROL	1	1A
1-21	★80-HK3-055-010	コントロ-ルキ- (W,S,BL,GR,P)		1	1B
1-22	★80-HK3-013-010	スライト"ノフ" DSL(B,S,BL,GR)	KNOB,SLIDE DSL	1	0E
1-22	★80-HK3-053-010	スライト"ノフ" DSL(W,P)		1	0E
	★09-027-806-010	カ"イカンヒ"スイッシキ(B)	APPEARANCE SCREW KIT	1	1B
	★09-027-807-010	カ"イカンヒ"スイッシキ(W,S,BL,GR,P)		1	1B

EXPLODED VIEW – 2

REF.NO.	PART NO.	DESCRIPTION
A	87-067-598-010	PW1-2.6-0.4
B	87-067-300-010	V+1.4-1.1
C	87-265-531-310	V+1.7-5
D	87-266-513-310	V+1.4-6
E	87-357-503-310	VT_2+1.4-2
F	87-067-569-010	PW0.83-2.5-0.25
G	87-067-394-010	S-SCREW 1.4-2.5(B)

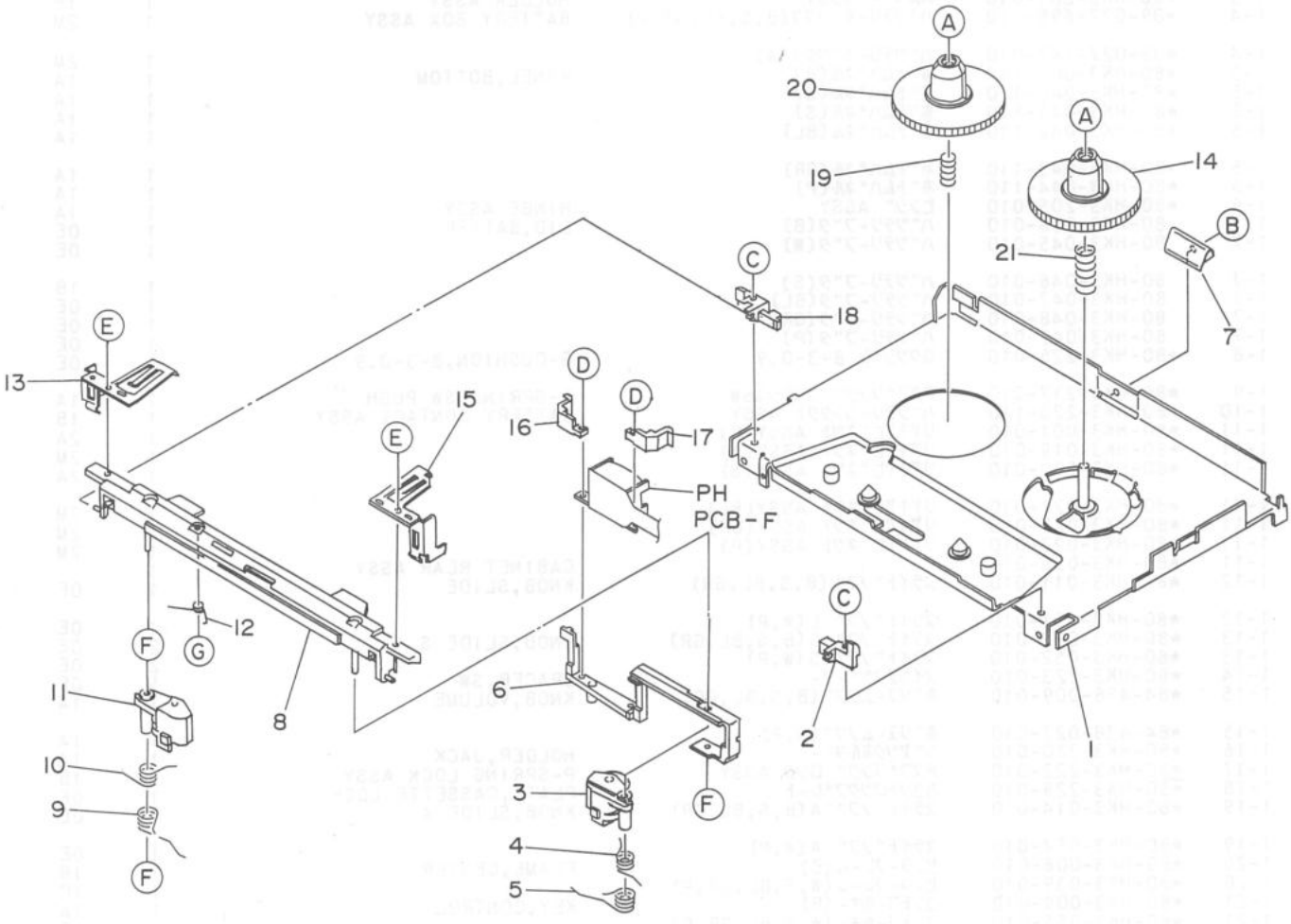

REF.NO.	PART NO.		DESCRIPTION	Q,TY	カンリ NO.
2-1	★86-550-461-010	メカニズムシャーシ ASSY S	MECHANISM CHASSIS ASSY S	1	2A
2-2	86-550-477-010	ホルダ゛- R S	HOLDER,R S	1	1A
2-3	86-550-480-110	ピンチレバ゛- ASSY R S	LEVER,PINCH ASSY R S	1	1A
2-4	★86-550-275-110	Tスプリング゛ PLAYバック R	T-SPRING,PLAY BACK R	1	0E
2-5	★86-550-273-210	Tスプリング゛ ピンチ R	T-SPRING,PINCH R	1	0E
2-6	86-550-494-010	アームヘット゛ S	ARM,HEAD S	1	1B
2-7	★80-HK3-216-010	Pスプリング゛ プッシュ C	P-SPRING,PUSH C	1	0E
2-8	★86-550-495-010	ホルダ゛- ASSY	HOLDER ASSY	1	1H
2-9	★86-550-272-210	Tスプリング゛ ピンチ L	T-SPRING,PINCH L	1	0E
2-10	★86-550-493-010	Tスプリング゛ PLAYバック S	T-SPRING,PLAY BACK S	1	0E
2-11	86-550-478-110	ピンチレバ゛- ASSY L S	LEVER PINCH ASSY L S	1	1A
2-12	86-550-492-010	Tスプリング゛ ヘット゛ S	T-SPRING,HEAD S	1	0E
2-13	★86-550-482-010	Pスプリング゛ ホルダ゛- L S	P-SPRING,HOLDER L S	1	0E
2-14	★86-550-285-010	ギ゛ヤリール R	GEAR,REEL R	1	0E
2-15	★86-550-483-010	Pスプリング゛ ホルダ゛- R S	P-SPRING,HOLDER R S	1	0E
2-16	★86-550-437-110	アームカ゛イト゛ L	GUIDE,ARM L	1	0E
2-17	★86-550-438-110	アームカ゛イト゛ R	GUIDE,ARM R	1	0E
2-18	86-550-476-010	ホルダ゛- L S	HOLDER,L S	1	1A
2-19	★86-550-288-110	Cスプリング゛ リールギ゛ヤ L J	C-SPRING,REEL GEAR L J	1	0E
2-20	★86-550-240-110	ギ゛ヤリール L	GEAR,REEL L	1	0E
2-21	★86-550-374-010	Cスプリング゛ リールギ゛ヤ R J	C-SPRING,REEL GEAR R J	1	0E

EXPLODED VIEW – 3

REF.NO.	PART NO.	DESCRIPTION
A	87-261-500-310	V+1.4-1.4
B	87-067-623-010	PW0.85-3.2-0.3
C	87-067-569-010	PW0.83-2.5-0.25
D	86-550-268-010	STE-0.8-5
E	87-067-560-010	V+1.4-2.5
F	87-262-510-310	V+1.4-4.5(B)
G	87-067-370-010	RW1.2-3-0.25
H	86-550-296-010	SCREW AZIMUTH
I	87-067-300-110	V+1.4-11
J	87-262-503-310	V+1.4-2

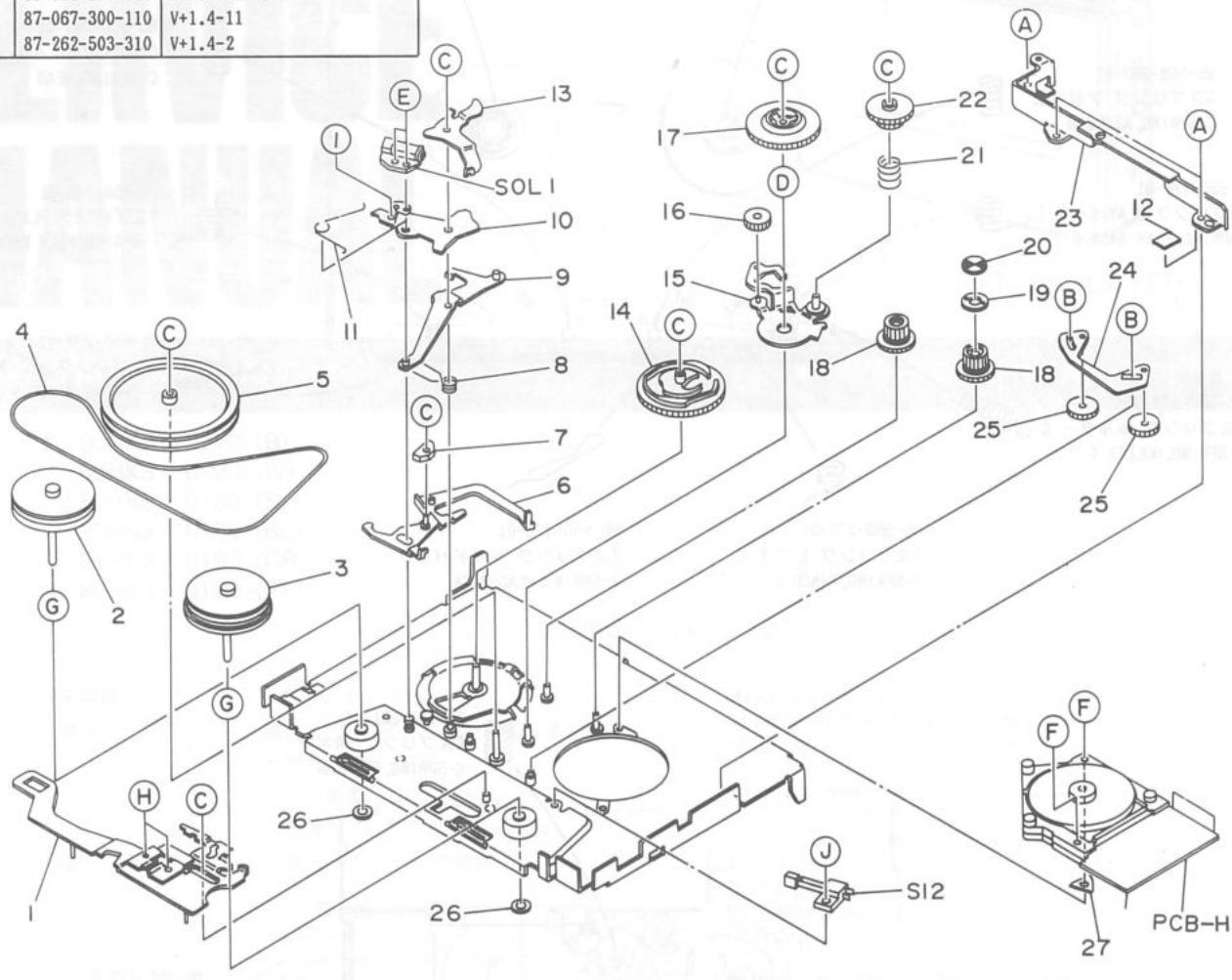

REF.NO.	PART NO.		DESCRIPTION	Q,TY	カンリ NO.
3-1	*86-550-470-010	レバ"-ヘッド" ASSY S	LEVER HEAD ASSY S	1	1B
3-2	86-550-486-010	フライホイール ASSY S F	FLYWHEEL ASSY S F	1	1B
3-3	86-550-484-010	フライホイール ASSY S R	FLYWHEEL ASSY S R	1	1B
3-4	86-550-491-010	ベルト 0.7	BELT,0.7	1	0E
3-5	86-550-490-010	プ°-リ-ギ"ヤ S	GEAR,PULLEY S	1	0E
3-6	*86-550-211-210	レバ"-ソレノイド" ASSY	LEVER SOLENOID ASSY	1	1A
3-7	---	カド"ウベン,MR2	PLATE,MR2	1	
3-8	*86-550-270-110	Tスプ°リング" L P CL	T-SPRING,L P CL	1	0E
3-9	*86-550-207-210	レバ"- PLAY CL ASSY	LEVER PLAY CL ASSY	1	1A
3-10	*86-550-286-410	ソレノイド"プ°レート	PLATE,SOLENOID	1	0E
3-11	*86-550-271-110	Tスプ°リング" L S	T-SPRING,L S	1	0E
3-12	*86-550-301-110	マイラ- 5-10-0.05	MYLAR,5-10-0.05	1	0E
3-13	*86-550-204-310	ロックレバ"-	LEVER,LOCK	1	0E
3-14	*86-550-243-110	ギ"ヤカム	CAM,GEAR	1	0E
3-15	*86-550-209-210	レバ"- FR ASSY	LEVER FR ASSY	1	1A
3-16	*86-550-241-010	ギ"ヤカム C	GEAR,CAM C	1	0E
3-17	*86-550-502-010	スリップ°ギ"ヤ ASSY S	SLIP GEAR ASSY S	1	1B
3-18	*86-550-237-010	ギ"ヤ FR C	GEAR,FR C	2	0E
3-19	*86-550-236-210	デ"イスクオ-ト	DISK,AUTO	1	0E
3-20	*86-550-606-010	オ-トシ-ト	SHEET,AUTO	1	0E
3-21	*86-550-281-010	Cスプ°リング" FRギ"ヤ	C-SPRING,FR GEAR	1	0E
3-22	*86-550-238-010	FRギ"ヤ	GEAR,FR	1	0E
3-23	80-HK3-211-010	バ"ッテリ-ホルダ"-	HOLDER,BATTERY	1	1A
3-24	*86-550-205-110	レバ"- PLAY ASSY	LEVER PLAY ASSY	1	1A
3-25	*86-550-239-010	PLAYギ"ヤ	GEAR,PLAY	2	0E
3-26	*86-550-455-010	ソマシ-ト 0.87-2.25-0.25	SHEET,SOMA 0.87-2.25-0.25	2	0E
3-27	*86-554-019-110	スペ°-サ- B	SPACER,B	1	0E
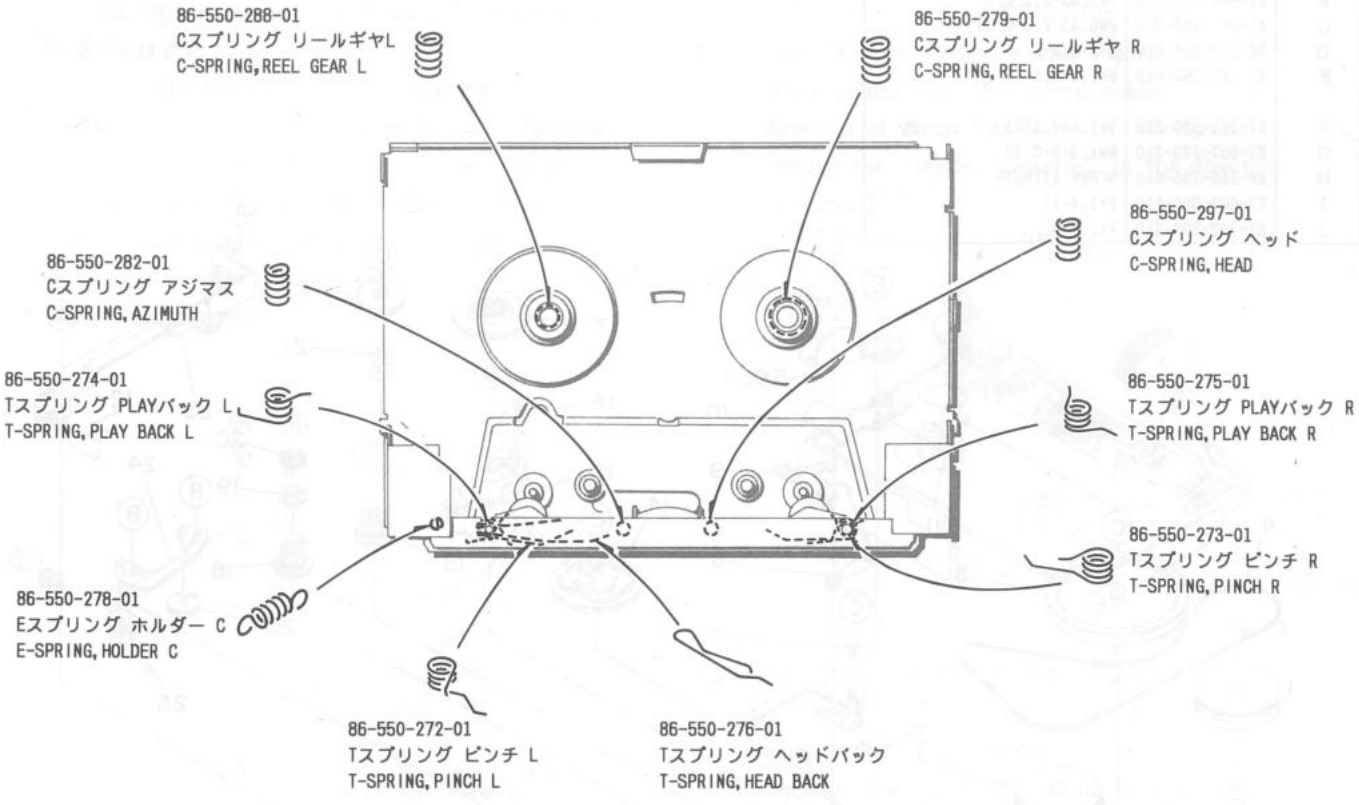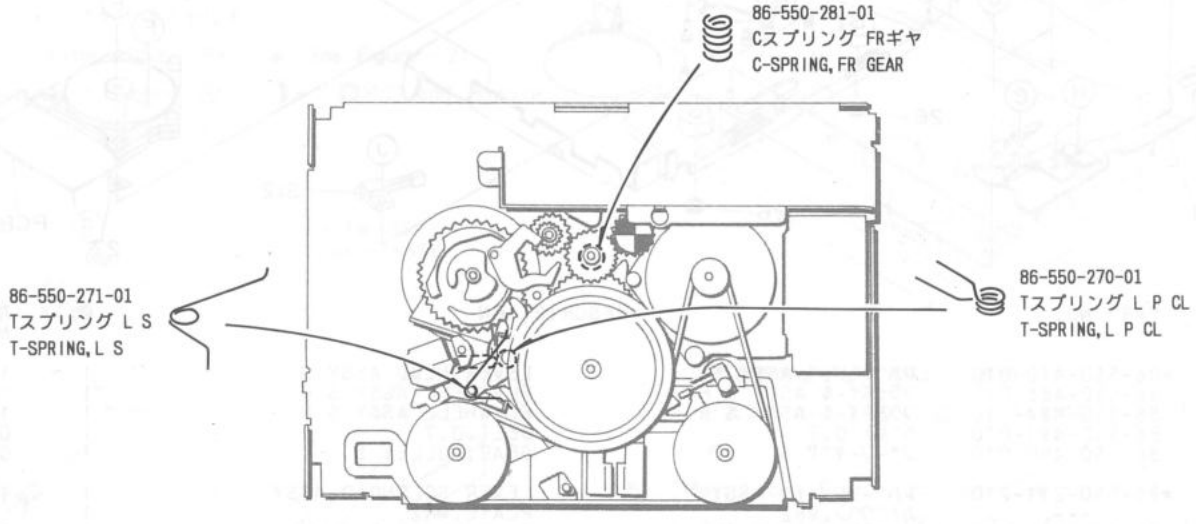
SPRING APPLICATION POSITION