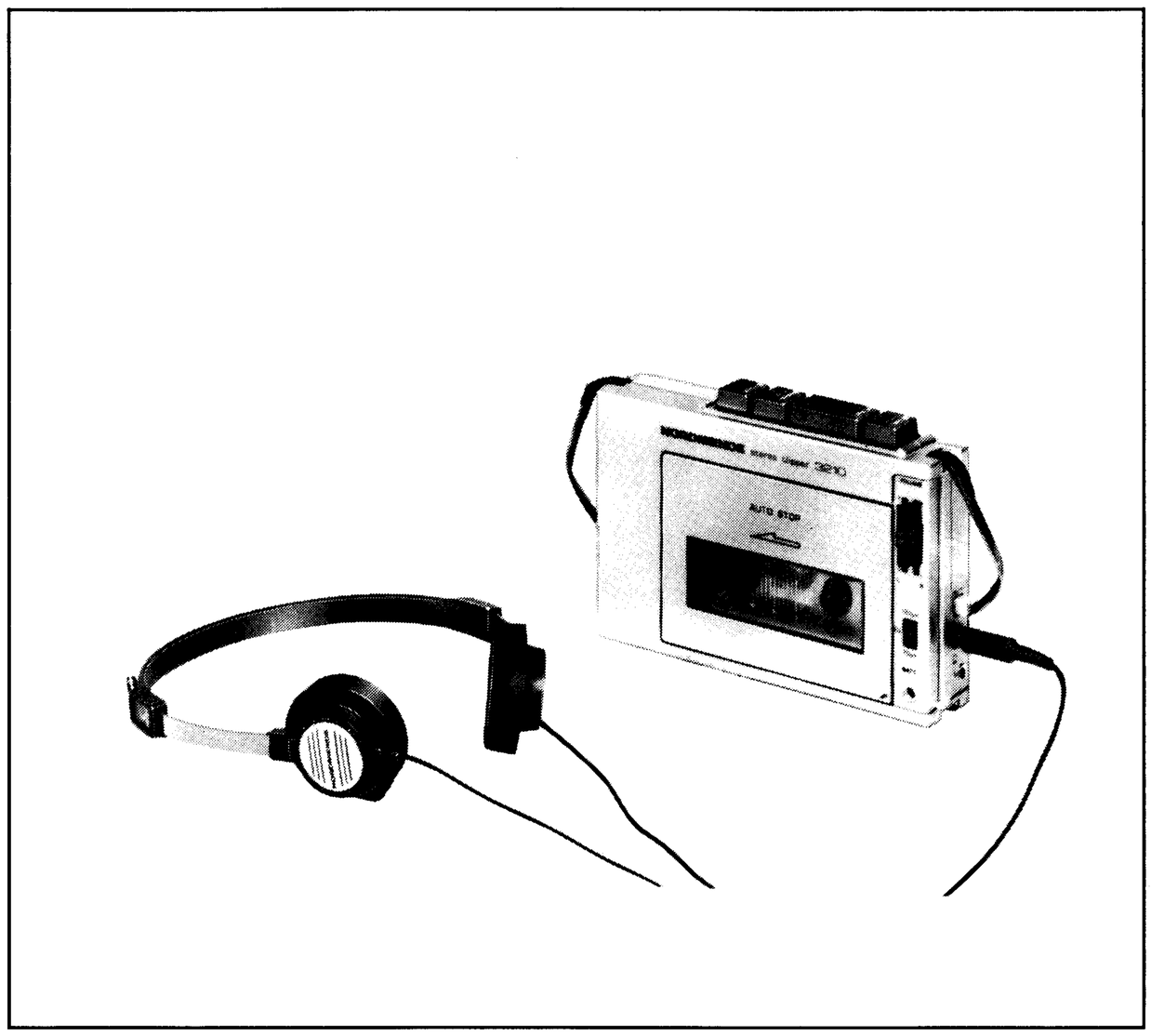

NORDMENDE

Zentralkundendienst

Service-Information

stereo clipper 3210
982.400 H

Technische Daten

Gerätetyp:
Cassettenspieler, stereo

Stromversorgung:
4 Mignonzellen R 6
DC 6 V Fremdspannungsquelle

Nominale Ausgangsleistung:
2 x 60 mW

Empfohlene Cassettentypen:
C 60 – C 90

Bandtyp:
Eisenoxyd, Chromdioxyd, Ferrochrom, Reineisen

Bandgeschwindigkeit:
4,75 cm/Sek.

Gleichlaufschwankungen:
< 0,3 %

Frequenzgang:
31,5 Hz bis 12500 Hz

Umspulzeit (mit C-60-Cassette):
110 Sek.

Dauer des schnellen Vorlaufs bei C 60:
110 Sek.

Buchsen:
DC 6 V
2 Kopfhörer stereo

Maße (außen):
B: 97,5 mm
H: 34 mm
T: 160 mm

Gewicht:
0,5 kg mit Batterien und Cassette

Technical data

Type of unit:
Stereophonic cassette playback unit

Power supply:
4 Mignon R 6 cells
External DC 6 V

Nominal power output:
2 x 60 mW

Recommended cassettes:
C 60 – C 90

Type of tape:
Iron oxide, chrome oxide, ferrochrome, metal

Drive speed:
4,75 cm/sec

Wow and flutter:
< 0,3 %

Frequency response:
31,5 Hz to 12500 Hz

Fast forward time for C 60 cassette:
110 sec

Rewind time (with C 60 cassette):
110 sec

Sockets:
External power input jack 6 V
2 stereo Headphone jacks

Overall dimensions:
W:97,5 mm
H: 34 mm
D: 160 mm

Weight:
0,5 kg included battery and cassette

Dati technici

Tipo di apparecchio:
Lettore stereofonico di cassette

Alimentazione:
4 pile Mignon R 6
Esterna DC 6 V

Potenza massima di uscita:
2 x 60 mW

Cassette consigliate:
C 60 – C 90

Tipo di nastro:
Monossido di ferro, ossido di cromo, ferricrome, metaliche

Velocità di svolgimento:
4,75 cm/sec

Distorsione Oscillazionie:
< 0,3 %

Curva di riposta:
31,5 Hz à 12500 Hz

Tempo di avvolgimento rapido con C 60:
110 sec

Tempo di riavvolgimento con C 60:
110 sec

Prese:
Alimentazione 6 V
2 caschi stereofonichi

Dimensioni totali:
L: 97,5 mm
A: 34 mm
S: 160 mm

Peso:
0,5 kg con pile e cassetta

Diese Angaben und Hinweise sind ausschließlich für den Service des Fachhändlers bestimmt · Änderungen vorbehalten
These instructions are for service dealers only · Subject to modification
Questi dati e queste istruzioni sono riservati ai tecnici del servizio assistenza · Con riserva di modifiche

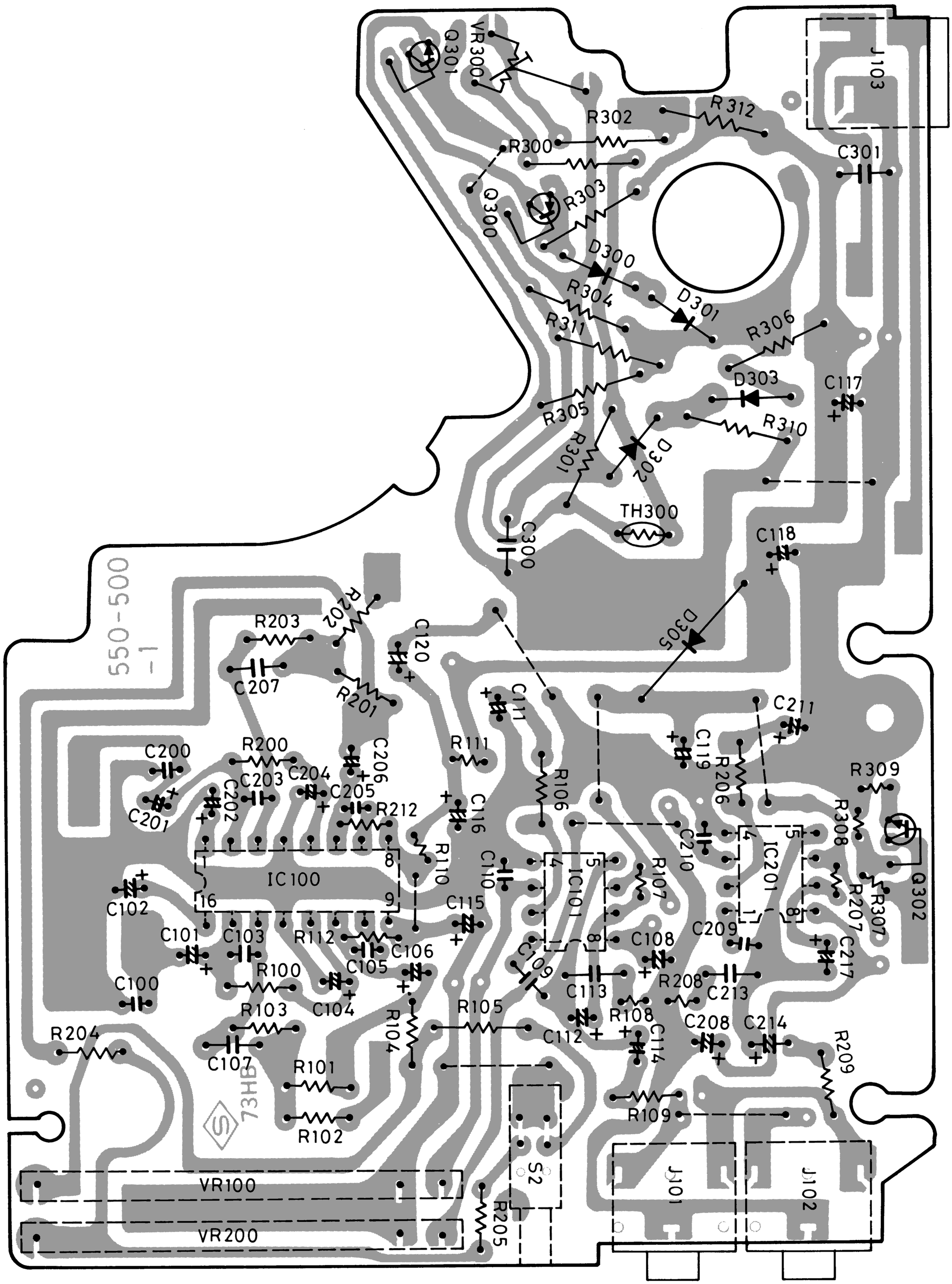

Leiterplatte, komplett – *P.C.B., complete*
Piastra completo

Lötseite – *Soldered side* – Circuito stampato

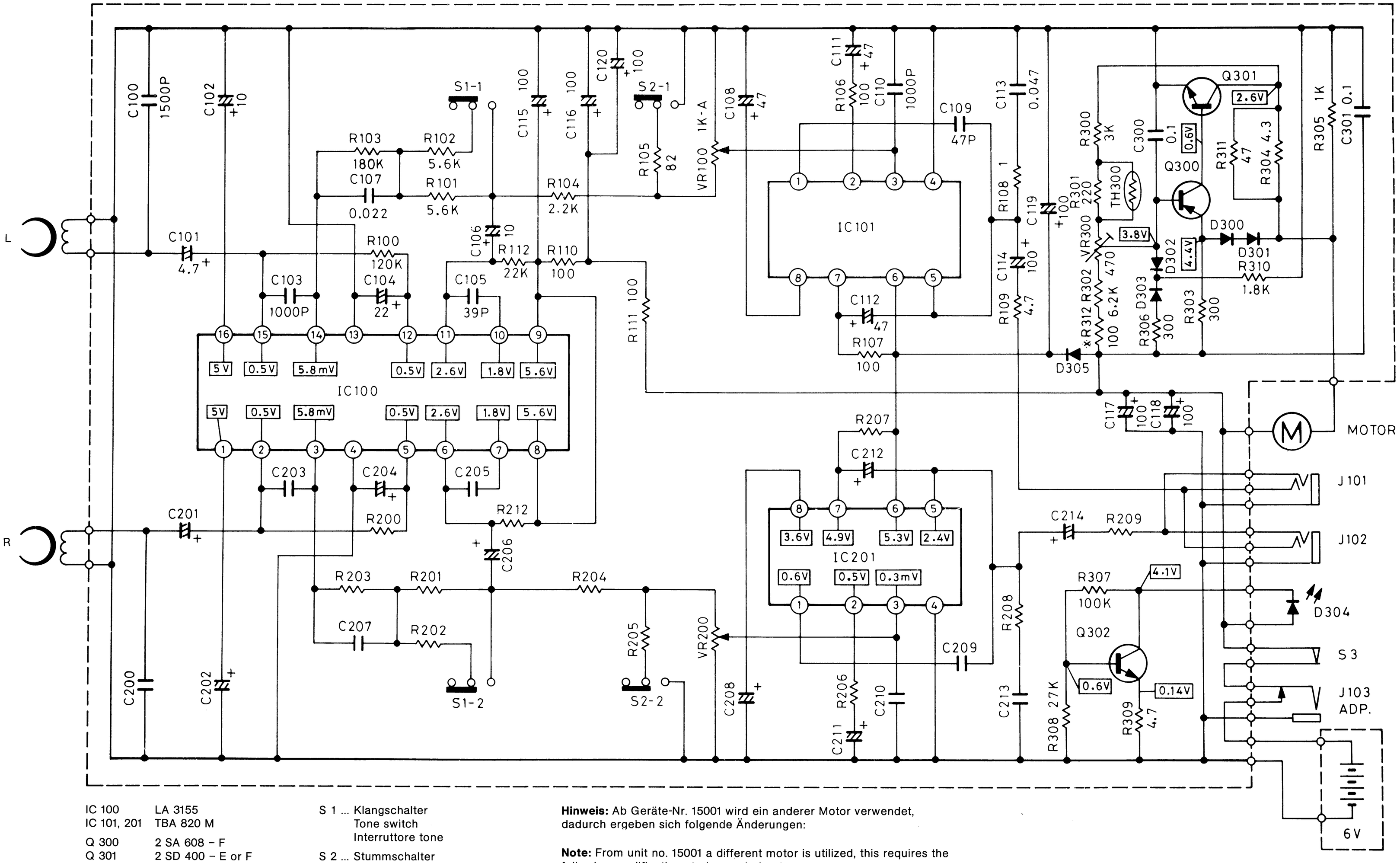

IC 100	LA 3155
IC 101, 201	TBA 820 M
Q 300	2 SA 608 – F
Q 301	2 SD 400 – E or F
Q 302	2 SC 945 – P
D 300 ~ 303	DS 442
D 304	SR 505 D
D 305	1 N 4001

S 1 ... Klangschalter
Tone switch
Interruttore tone

S 2 ... Stummschalter
Muting switch
Interruttore muting

S 3 ... Ein-/Ausschalter
On- Off switch
Interruttore del recorder

Alle Widerstände sind, falls nicht anders bezeichnet, in Ω, 1/8 W.
Alle Kondensatoren sind, falls nicht anders bezeichnet, in µF.

All resistor values are in Ω 1/8 W unless otherwise noted.
All capacitor values are in µF unless otherwise noted.

Se non specialmente precisato, le resistenze sono indicate in Ω, 1/8 W.
Tutti i condensatori sono indicati in µF.

Hinweis: Ab Geräte-Nr. 15001 wird ein anderer Motor verwendet, dadurch ergeben sich folgende Änderungen:

Note: From unit no. 15001 a different motor is utilized, this requires the following modifications to be carried out:

Avviso: Nei modelli a partire dall no. di consegna 15001 viene utilizzato un'altro motore. Per questo motivo risulteano le modificazioni seguenti:

	bis Geräte-Nr. 15000 up to unit no. 1500 fino all no. 1500	ab Geräte-Nr. 15001 from unit no. 15001 dall no. 15001
R 301	220 Ω	680 Ω
R 302	6,2 k	4,7 k
R 304	4,7 Ω	3,3 Ω
R 311	47 Ω	100 Ω
R 312	100 Ω	470 Ω

NORDMENDE

stereo clipper 3210
982.400 H

KD 187.426

Recorderabgleich

Tonkopfeinstellung

Kombikopf mit Entmagnetisierungsdrossel entmagnetisieren. Fe-DIN-Bezugsband einlegen. Gerät auf Wiedergabe schalten. Mit Bandteil „Spalteinstellung", Tonkopf auf max. Ausgangsspannung stellen. Einstellschraube mit Sicherungslack sichern.

Bandgeschwindigkeit

Bandgeschwindigkeitsmeßgerät (Drift) an die Ohrhörerbuchse anschließen. Testcassette 3150 Hz einlegen und mit dem Einstellpoti VR 3 die Geschwindigkeit einstellen (± 0 % am Driftmeter).

Recorder alignment

Sound head adjustment

Demagnetize the combination head with a degaussing coil. Insert an Fe-DIN reference tape cassette. Set the recorder to playback. Using the test section "gap adjustment" align the sound head for maximum output voltage. Secure the adjustment screw with lacquer.

Tape speed

Connect the tape speed measuring instrument (Drift) to the earphone socket. Insert the 3150 Hz test cassette and adjust the speed with the adjustment potentiometer (VR 3) for ± 0 % on the drift meter.

Taratura registratore

Regolazione della testa

Smagnetizzare la testa con la bobina di smagnetizzazione ed inserire il nastro di riferimento Fe-DIN. Portare l'apparecchio in riproduzione. Con la parte di nastro "regolazione del traferro" regolare la testa audio per la massima tensione di uscita. Bloccare le viti di regolazione con lacca.

Velocità del nastro

Collegare lo strumento di misura della velocità del nastro (Drift) alla presa altoparlanti. Inserire la cassetta test 3150 Hz e regolare la velocità (± 0 % al Driftmeter) con il potenziometro VR 3 nel motore.

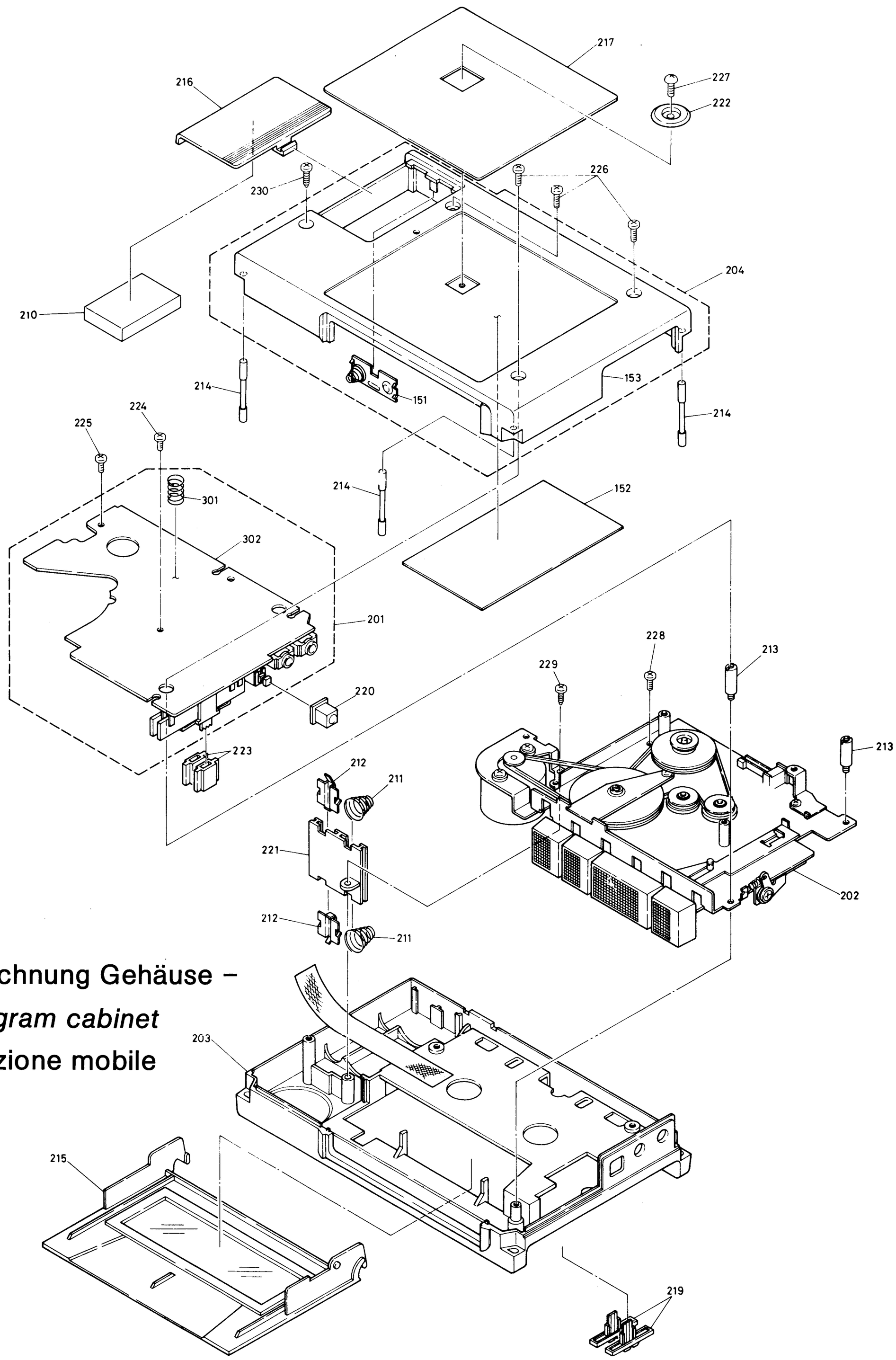

Explosionszeichnung Gehäuse –

Exploded diagram cabinet

Disegno posizione mobile

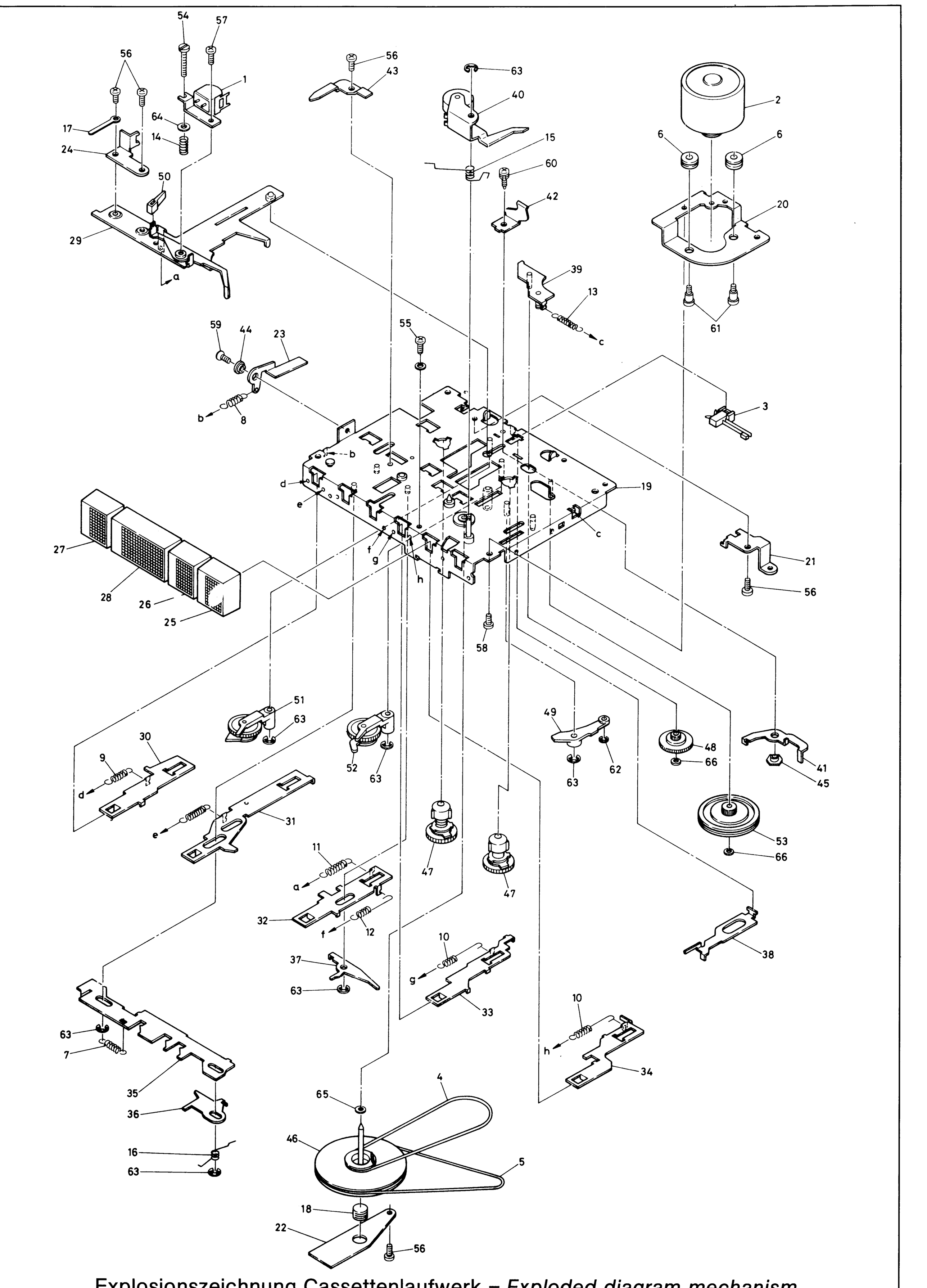

Explosionszeichnung Cassettenlaufwerk – *Exploded diagram mechanism*
Disegno posizione movimento cassetto